ZANUSSI PROFESSIONAL

ARTICOLO N°

MODELLO N°

NOME

SIS #

AIA #

Lavaggio Stoviglie Lavabicchieri serie S, doppia parete, altezza bocca di carico 290 mm, 3 cicli, risciacquo freddo



402234 (ZSICWP) Lavabicchieri serie S, doppia parete, altezza bocca di carico 290 mm, con dosatore brillantante, addolcitore e pompa di scarico, 3 cicli, risciacquo freddo, 30 cesti/ora

Descrizione

Articolo N°

Struttura portante, pannelli laterali e frontali, vasca, filtro vasca, bracci e ugelli di lavaggio e risciacquo in acciaio inox AISI 304. Porta a doppia parete controbilanciata. Altezza bocca di carico di 290 mm. Vasca stampata con angoli arrotondati. Costruzione a doppia parete.
Circuiti separati di lavaggio e risciacquo. Bracci di lavaggio e risciacquo superiori e inferiori.
Le prestazioni di lavaggio sono assicurate da una potente pompa di lavaggio. Boiler a pressione da 5 litri. Temperatura di lavaggio 55/65°C. Temperatura di risciacquo 80/90°C. Tre cicli di lavaggio: 120/300/120 secondi. Il terzo ciclo con risciacquo freddo, dopo la fase di risciacquo caldo, garantisce bicchieri igienizzati e pronti da utilizzare.
Dosatore brillantante, addolcitore e pompa di scarico inclusi.
Capacità oraria: 30 cesti/ora. Compatibile con cesti di dimensioni da 400x400 mm.
In dotazione 1 cesto per bicchieri e 1 inserto piattini e posate.

Approvazione:

Caratteristiche e benefici

- Boiler a pressione dimensionato per garantire la temperatura minima di risciacquo di 82°C. In AISI 304L per garantire massima resistenza alla corrosione.
- Dotato di pompa di scarico per un montaggio facile e veloce senza aprire la macchina.
- Nuovo pannello di controllo elettronico per una facile configurazione dei parametri di funzionamento e di auto-diagnosi.
- Dotata di addolcitore d'acqua per garantire ottimi risultati di lavaggio.
- Fornita con cavo elettrico monofase e spina Schuko per un'installazione facile e veloce.
- 3 cicli da 120/300/120 secondi. Il terzo ciclo include un risciacquo a freddo.
- La funzione "Soft Start" offre una protezione supplementare per gli oggetti più delicati.
- Il distributore del brillantante funzionando in automatico per tutto il ciclo, garantisce un risultato perfetto, riducendo al minimo le esigenze di assistenza e manutenzione.
- Basso livello di rumorosità.
- Programma extra per il risciacquo a freddo dei bicchieri della birra e del vino previa sanitizzazione, per un utilizzo immediato.
- Capacità massima di lavaggio 30 cesti/ora.
- Sistema di lavaggio a doppi bracci rotanti (superiore e inferiore). La pompa di lavaggio ad alta potenza e la vasca di grande capacità garantiscono un lavaggio professionale.
- Facilità di accesso ai principali componenti interni dal pannello frontale.
- Pompa di risciacquo potenziata disponibile come accessorio.

Costruzione

- Apparecchiatura completamente chiusa sul retro da un pannello.
- Bracci di lavaggio/risciacquo e ugelli in acciaio inox.
- Doppia parete in acciaio inox di alta qualità, a garanzia di lunga durata e riduzione della rumorosità.
- I componenti interni (bracci e filtri) sono facilmente estraibili.
- L'ampia superficie di filtraggio consente di mantenere l'acqua di lavaggio pulita per lungo tempo e di ottenere risultati di lavaggio perfetti.
- La vasca stampata con angoli arrotondati e le guide per cesto stampate, evitano le infiltrazioni di sporco all'interno della camera di lavaggio e assicurano un drenaggio veloce.
- Tutti i componenti sono in acciaio inox AISI 304: pannello frontale, filtro vasca, telaio portante, bracci di lavaggio e risciacquo, filtro vasca, vasca di lavaggio.
- Dotata di dosatore brillantante.

Sostenibilità

- La costruzione della porta a doppia parete mantiene il calore all'interno della vasca per diminuire il consumo energetico ed il rumore. Il meccanismo controbilanciato minimizza l'impatto di apertura e chiusura della porta.

Accessori inclusi

- 1 x Filtro vasca in acciaio inox per lavabicchieri — PNC 864003
- 1 x Cesto quadro per bicchieri per lavatazzine/bicchieri serie S — PNC 864470

Accessori opzionali

• Addolcitore acqua esterno manuale da 12 lt	PNC 860412	❑
• Addolcitore acqua esterno manuale 20 lt	PNC 860430	❑
• Kit per misurare la durezza totale e parziale dell'acqua	PNC 864050	❑
• Kit pompa di aumento pressione acqua di risciacquo (per macchine ad una vasca con boiler a pressione)	PNC 864051	❑
• Contenitore giallo per posate	PNC 864242	❑
• Filtro per demineralizzazione totale	PNC 864367	❑
• Kit per riduzione pressione per lavatazzine/ bicchieri	PNC 864461	❑
• Kit dosatore detergente (per versioni elettroniche)	PNC 864469	❑
• 4 contenitori gialli per posate	PNC 865574	❑
• Griglia di copertura cesti per oggetti piccoli o leggeri	PNC 867016	❑
• Cesto in rilsan per bicchieri h 115 mm	PNC 867033	❑
• Inserto per 12 piattini - 290x90x75 mm	PNC 867048	❑
• Cesto in rilsan per 16 piatti con diametro 190 mm o 8 piatti con diametro 240 mm, per lavatazzine/bicchieri serie S	PNC 867052	❑
• Cesto in rilsan per bicchieri h 100 mm	PNC 867053	❑
• Cesto in rilsan per bicchieri h 200 mm (adatto per bicchieri a gambo lungo)	PNC 867054	❑
• Cesto in rilsan per bicchieri con inserto piattini e posate h = 100 mm, per lavatazzine/bicchieri serie S	PNC 867055	❑
• Cesto in rilsan per bicchieri con fondo inclinato h 200 mm (capacità 16 bicchieri)	PNC 867056	❑
• Kit cesto tondo con telaio quadro, in rilsan, per lavatazzine/bicchieri serie S - doppia parete	PNC 867057	❑
• Inserto per bicchieri «flute»	PNC 867058	❑
• Inserto per 14 piattini	PNC 867060	❑
• Inserto inclinato per tazze	PNC 867061	❑
• Inserto per 7 piatti per diametro 240 mm	PNC 867062	❑

L'azienda si riserva il diritto di apportare modifiche ai prodotti senza preavviso

Lavaggio Stoviglie
Lavabicchieri serie S, doppia parete, altezza bocca di carico 290 mm, 3 cicli, risciacquo freddo

Fronte

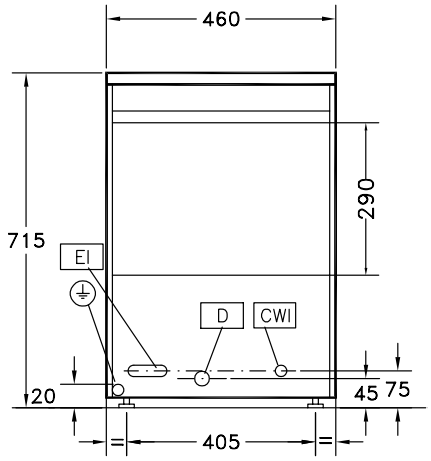

Lato

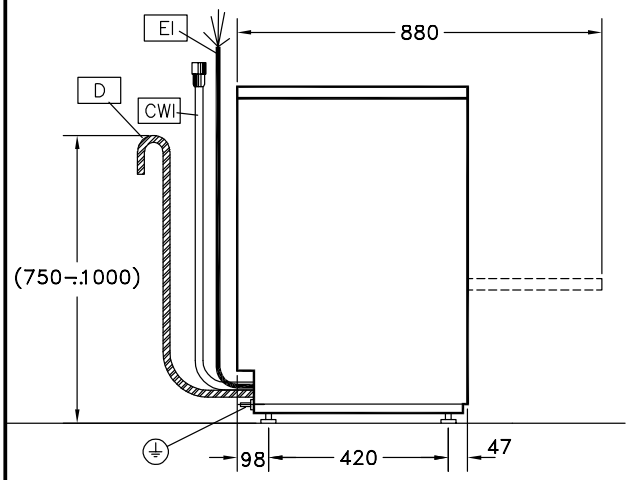

CWI1 = Attacco acqua fredda
D = Scarico acqua
EI = Connessione elettrica
EO = Presea elettrica
WI = Ingresso acqua
XR = Collegamento brillantante

Alto

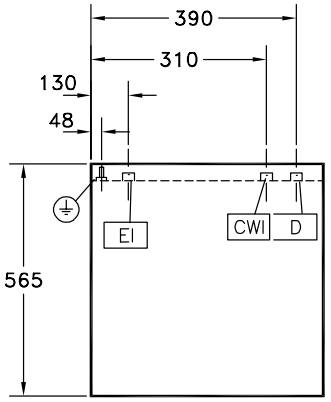

Elettrico

Tensione di alimentazione:	220-240 V/1 ph/50 Hz
Potenza standard installata:	3.3 kW
Elementi riscaldanti boiler:	3 kW
Elementi riscaldanti vasca:	0,8 kW
Potenza pompa di lavaggio	0.3 kW

Acqua

Pressione, bar min/max:	1.8-3 bar
Temperatura acqua di alimentazione:**	10-55 °C
Dimensioni tubo di scarico:	27mm
Capacità vasca (lt):	6
Consumo acqua per ciclo (litri):	0 / 2.3
Capacità boiler (lt):	5
Dimensioni tubatura ingresso acqua:	G 3/4"

Informazioni chiave

Temperatura di lavaggio (MIN):	55-65°C
Dimensioni cella - larghezza	400 mm
Dimensioni cella - profondità	400 mm
Dimensioni cella - altezza	290 mm
Temperatura di risciacquo (MIN):	80-90 °C
Dimensioni esterne, larghezza:	460 mm
Dimensioni esterne, profondità:	565 mm
Dimensioni esterne, altezza:	715 mm
Peso netto:	37 kg
Peso imballo:	45 kg
Altezza imballo:	880 mm
Larghezza imballo:	620 mm
Profondità imballo:	520 mm
Volume imballo:	0.28 m³
[NOT TRANSLATED]	30
[NOT TRANSLATED]	0
[NOT TRANSLATED]	120/300/120

Sostenibilità

Livello di rumorosità:	61 dBA

L'azienda si riserva il diritto di apportare modifiche ai prodotti senza preavviso

2026.11.23